Eyector en línea

VR 09

N° de artículo: 10.02.01.00077

https://www.schmalz.com/10.02.01.00077

Eyector en línea para la generación de vacío directamente en la ventosa

Tam. de toberas: 0,9 mm

Capacidad de aspiración (max):

21 l/min

Consumo de aire (con asp.): 36 l/min

Datos de diseño

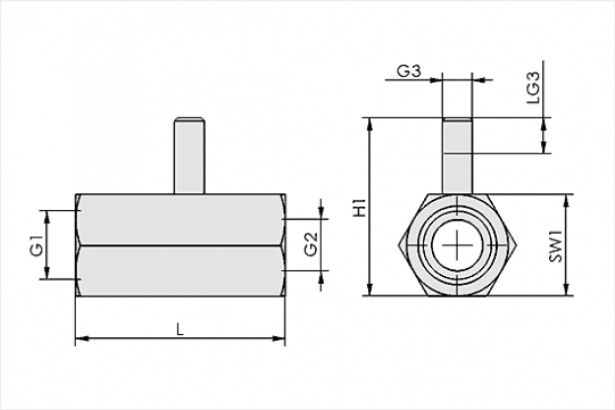

Atributo	Valor
G1	G1/4"-HE
G2	G1/8"-HE
G3	M5-MA
H1	29,8 mm
L	35 mm
LG3	5 mm
SW1	17 mm

Datos técnicos

Atributo	Valor
Diámetro de toberas	0,9 mm

Atributo	Valor
Grado de evacuación	89 %
Capacidad de aspiración (max)	21 l/min
Capacidad de aspiración (max)	1,3 m³/h
Consumo de aire (con asp.)	36 l/min
Consumo de aire (con asp.)	2,2 m³/h
Presión óptima	5 bar
Peso	15 g
Presión óptima	72,5 psi
Capacidad de aspiración (max)	0,741 cfm
Consumo de aire (con asp.)	1,271 cfm