Ventosa huevo

FGA-X 35 SI-50

N° de artículo:10.01.06.01108

https://www.schmalz.com/10.01.06.01108

Página inicial > Técnica de vacío para la automatización > Componentes de vacío > Ventosas de vacío > Ventosas para ramos diferentes > Ventosas huevos FG X, FGA X, FGB X > FGA-X 35 SI-50

Ventosa huevo

Tamaño: 35

Material de ventosa: Silicona SI

Dureza del material: 50 °Sh

Número de pliegues: 1.5

Datos de diseño

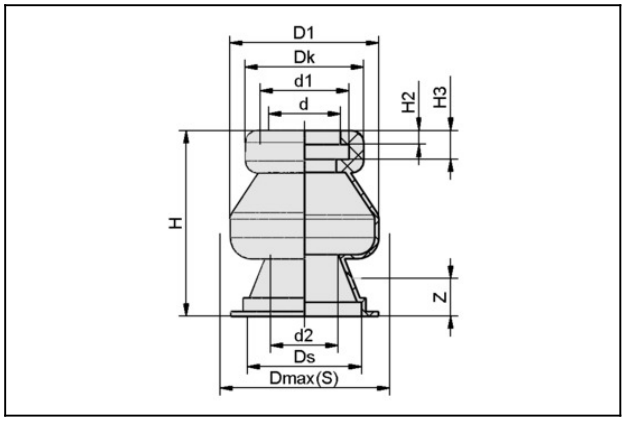

Atributo	Valor
d	17,6 mm
D1	36 mm
d1	21,5 mm
d2	18 mm
Dk	29 mm
Dmax(S)	42 mm
Ds	26,5 mm
H	42,6 mm
H2	4 mm
H3	6 mm
Z (Carrera)	19,5 mm

Contacto con Schmalz
J. Schmalz GmbH | Johannes-Schmalz-Straße, 72293 Glatten, Deutschland | +49 7443 2403-102 | customercenter@schmalz.de

Ventosa huevo

FGA-X 35 SI-50

N° de artículo:10.01.06.01108

https://www.schmalz.com/10.01.06.01108

Datos técnicos

Atributo	Valor
Número de pliegues	1,5
Tamaño	35
Material de ventosa	Silicona SI
Dureza del material [Shore A]	50 Shore A